DATE	NOM	MODIFICATIONS	IND.

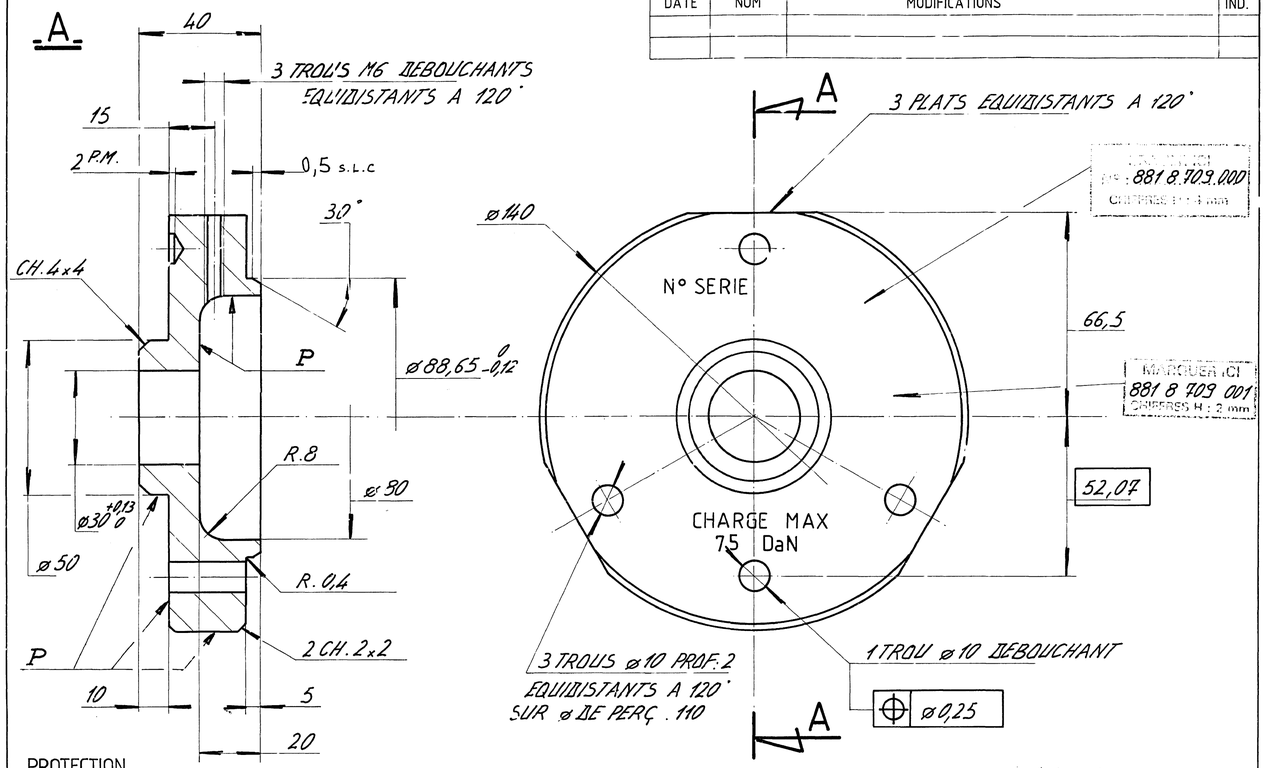

PROTECTION:
- PENTRATISATION DE L'ENSEMBLE
- PEINTURE JAUNE LUMINEUX SATINE CODE COULEUR 2330 SELON NFX08.002 SUR LES FACES P.

MARQUAGE: N° 881 8 709 000 ; CHARGE MAX. 75 DaN ; N° SERIE SONT ECRITS A LA PEINTURE NOIRE AU POCHOIR.

		USINAGE	ECHELLE	
		3,2	1:1	CEMA MARS 92
CORPS	25CD4 R=300-1050 MPa	881 8 709 001		IND.

DATE	NOM	MODIFICATIONS	IND.

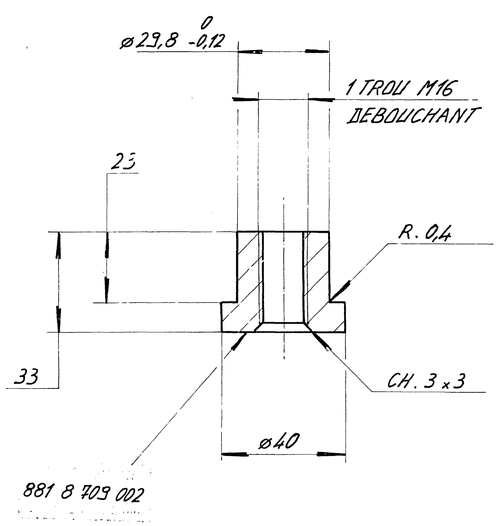

PROTECTION : PENTRATISATION

		USINAGE	ECHELLE	
		3,2	1:1	CEMA MARS 92
BAGUE	25CD4 R=300-1050 MPa	881 8 709 002		IND.

DATE	NOM	MODIFICATIONS	IND.

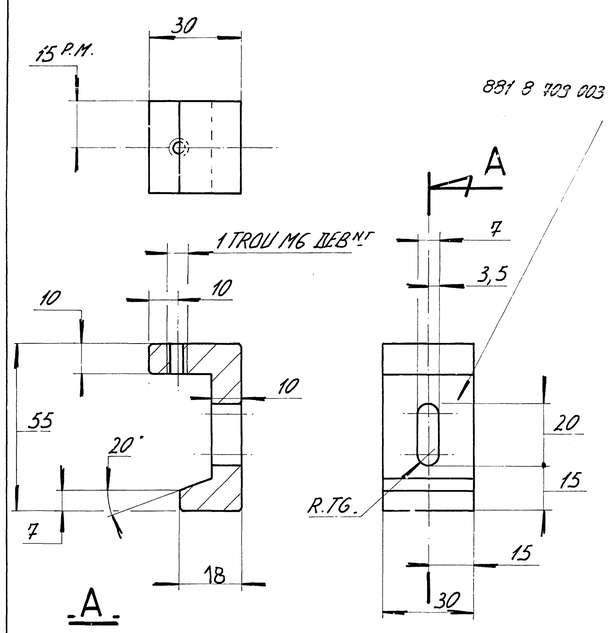

PROTECTION : PENTRATISATION

		USINAGE	ECHELLE	
		3,2	1:1	CEMA MARS 92
BRIDE	25CD4 R=300-1050 MPa	881 8 709 003		IND.

DATE	NOM	MODIFICATIONS	INDICE

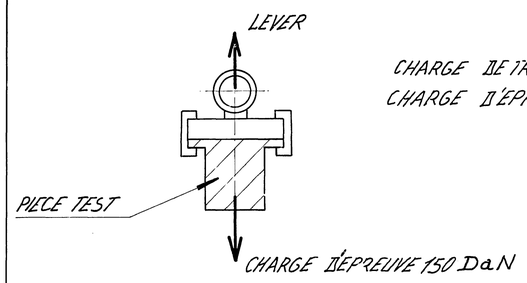

CHARGE DE TRAVAIL 75 DaN
CHARGE D'EPREUVE 150 DaN

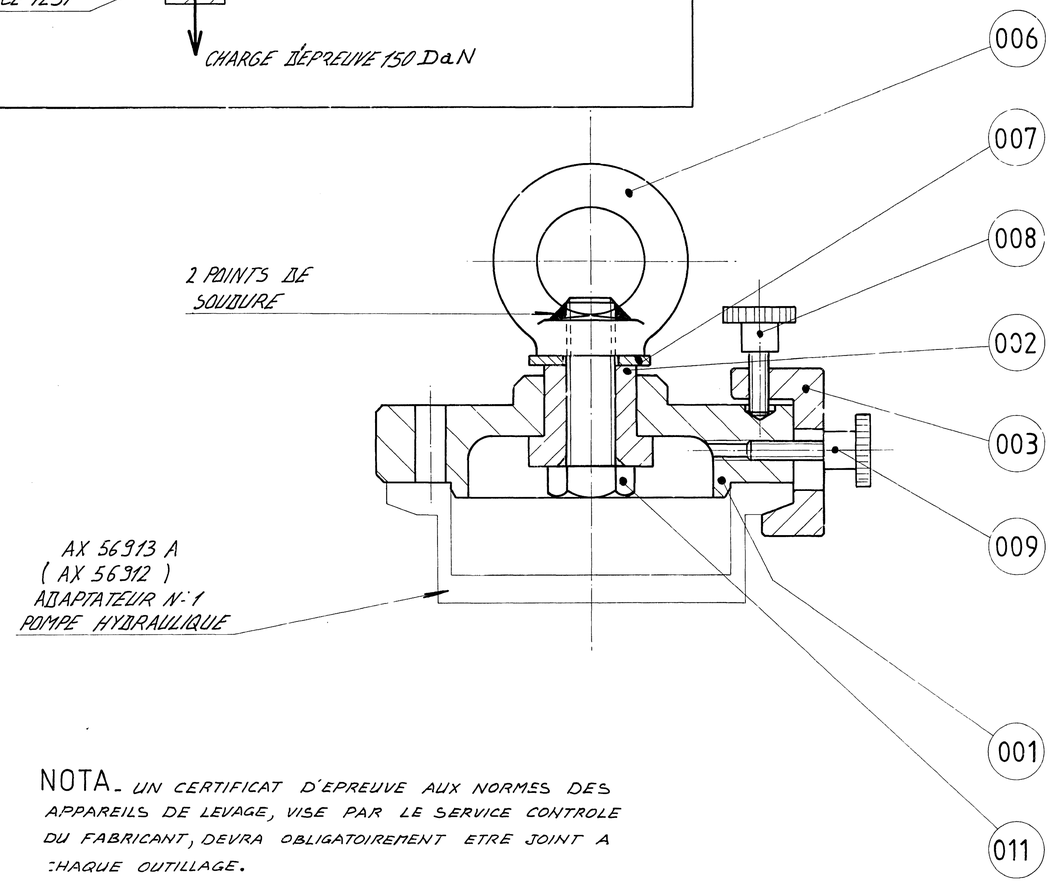

NOTA - UN CERTIFICAT D'EPREUVE AUX NORMES DES APPAREILS DE LEVAGE, VISE PAR LE SERVICE CONTROLE DU FABRICANT, DEVRA OBLIGATOIREMENT ETRE JOINT A CHAQUE OUTILLAGE.

PL.	REP.	QUANT.	DESIGNATION	MATIERE	OBSERVATIONS
	011	1	VIS H, M16 x 55	Std	
	010				
	009	3	VIS STRIÉE	NLM	609 060 025
	008	3	VIS STRIÉE	NLM	609 060 020
	007	1	RONDELLE L16U	Std	
	006	1	ANNEAU DE LEVAGE M16	NLM	REF: 659 160
	005				
	004				
1	003	3	BRIDE	25CD4	R=300.1050MPa
1	002	1	BAGUE	25CD4	R=300.1050MPa
1	001	1	CORPS	25CD4	R=300.1050MPa

TOLERANCES GENERALES: LONGUEURS : 0,25 ; ANGLES DROITS : 10' ; AUTRES ANGLES : 30' ; CHANF. NON COTES 1x45° ; RAYONS FEMELLES NON COTES R 0,5 ; CASSER LES ANGLES VIFS 0,2 A 0,3 ; MARQUER LES N° SUR LES PIECES SEPAREES

ECHELLE	MACHINE	DESIGNATION PIECE	N° PIECE
1:1	ADOUR	BOITE ACCESSOIRES	AX 12661 AR

OUTILLAGE DE MANUTENTION
OUTILLAGE

DESSINE PAR	DATE	VERIFIE PAR	
CEMA	MARS 92	COSSOU	TURBOMECA 64511 BORDES

N° 881 8 709 000 — 1/1 — IND.

REP	DESIGNATION	OBSERVATIONS

COTES ET CRITERES REPERES : ⊖
A TRANSCRIRE SUR LE "CERTIFICAT DE CONFORMITE"

DERIVE DU PLAN R.R. HU 21772